ՄԻՋՆՈՐՄՆԵՐԻ ԱՄՐԱՆԱՎՈՐՄԱՆ և ԱՄՐԱՑՄԱՆ ԴՐՎԱԳ

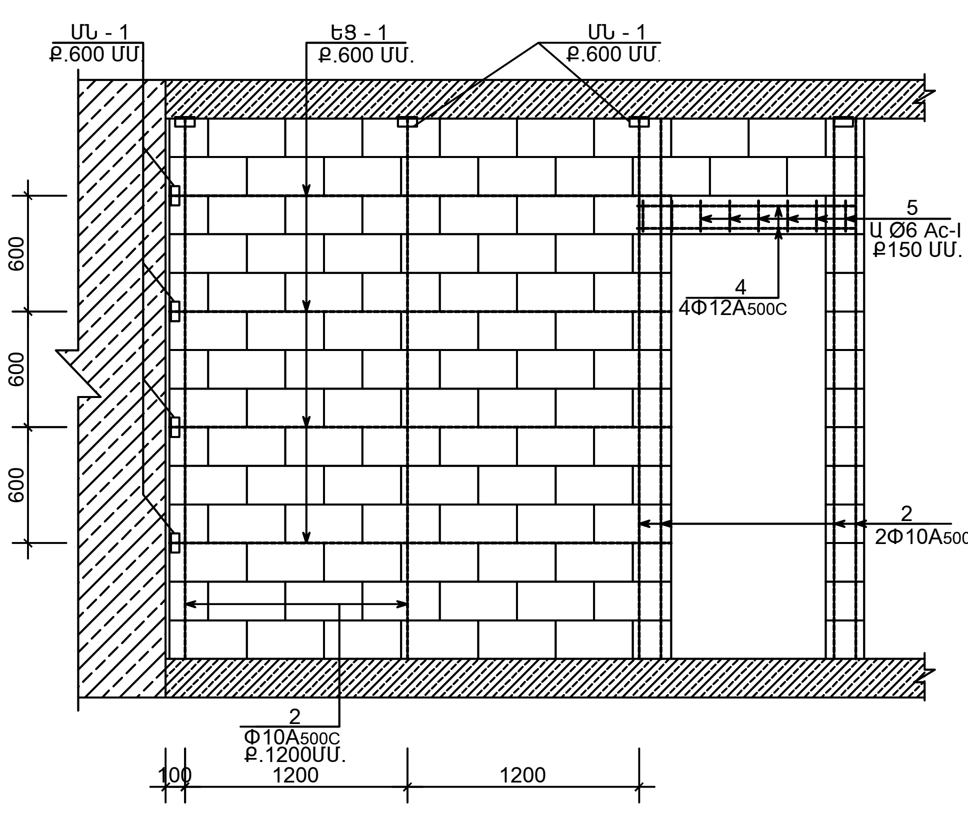

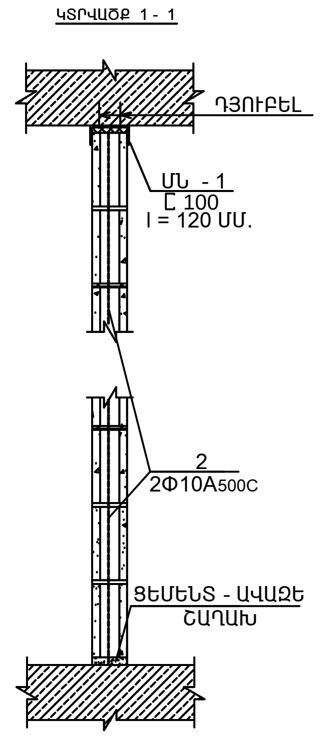

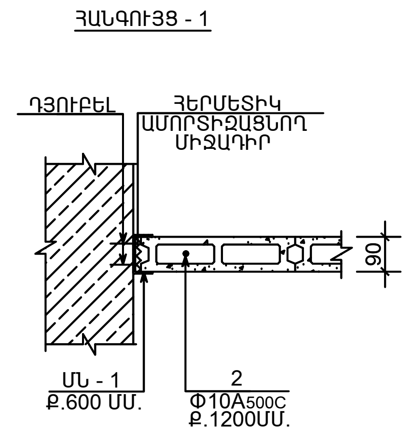

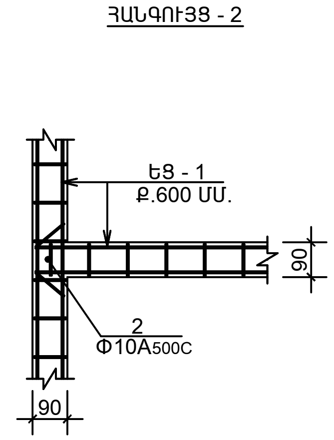

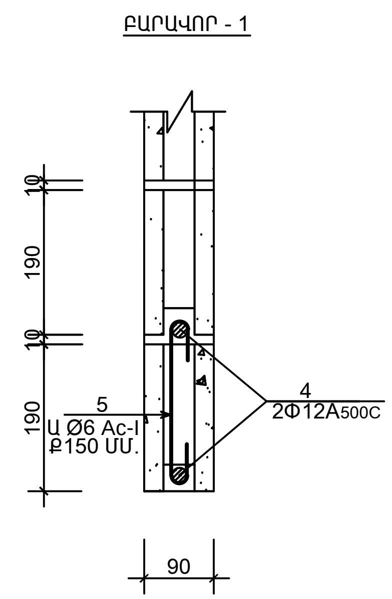

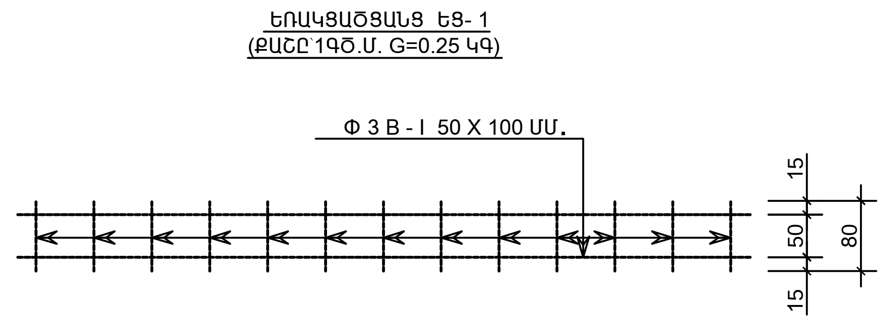

ԱՍՏԻՃԱՆԱՎԱՆԴԱԿԻ ՎԵՐԿԱՆԳՄԱՆ ՀԱՆԳՈՒՅՑ

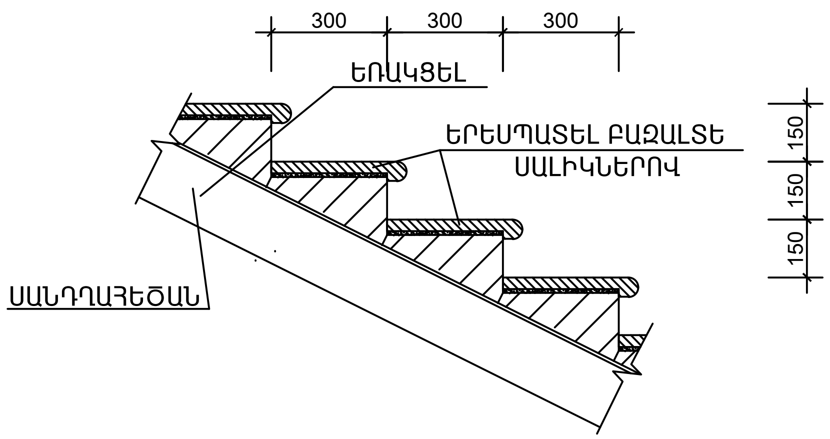

ՆՅՈՒԹԵՐԻ ԾԱԽՍԻ ՄԱՍՆԱԳԻՐ

ԴԻՐՔ	ՆՇԱՆԱԿՈՒՄ	ԱՆՎԱՆՈՒՄ	ՔԱՆԱԿ ՀԱՏ	ԷԼԵՄԵՆՏԻ ՔԱՇԸ	ԷԼԵՄ.ՔԱՇԸ ԿԳ	
	Կ - 37	ՄԻՋՆՈՐՄՆԵՐ(b=100 ՄՄ.∑L=220ԳԾ.Մ)				
1	ՄՆ - 1	⊏ 100 L=100 ՄՄ.	280	0.60ԿԳ.	168	A500C 530.0 Պողպ.168.00 B-I 220.0
2		Φ10A500C L = 860 ԳԾ.Մ.			530	
3	ԵՑ - 1 /880.0ԳԾ.Մ /	Φ 4 B - I ∑ L = 240ՄՄ.		0.25ԿԳ.	220	
		ԲԱՐԱՎՈՐ				A500C 180.0 A-Ic 120.0
4		Φ12A500C L = 1600 ՄՄ.	120	1.50ԿԳ.	180	
5		Φ 6 Ac - I L = 750ՄՄ.	600	0.20ԿԳ.	120	
		ԲԵՏՈՆ B 15 V=1.50 $Մ^3$				
	ԱՍՏԻՃԱՆՆԵՐԻ ՎԵՐԱԿԱՆԳՆՈՒՄ					B-II 120.00
6						
7	ԲԱՐԱԿ ՑԱՆՑ	Φ2B-II/50x50/ ∑ S=60 $Մ^2$.	-	2.00ԿԳ.	120	

ԾԱՆՈԹՈՒԹՅՈՒՆ

1.ՄԻՋՆՈՐՄՆԵՐԸ ԻՐԱԿԱՆԱՑՎՈՒՄ ԵՆ ԹԵԹԵՎ ՊԵՌԼԻՏԵԲԵՏՈՆԵ ԱՂՅՈՒՍՆԵՐԻՑ 100x200(h)x400 մմ : ՆՐԱՆՔ ՉՊԵՏՔ Է ՄԱՍՆԱԿՑԵՆ ԿՐՈՂ ԿՈՆՍՏՐՈՒԿՑԻԱՆԵՐԻ ԱՇԽԱՏԱՆՔԻՆ և ԿՐՈՂ ՏԱՐԵՐԻ ՀԵՏ ՊԵՏՔ Է ԱՄՐԱԿՎԵՆ ՃԿՈՒՆ ԿԱՊԵՐՈՎ:

1. ՄԻՋՆՈՐՄԵՐԻ և ԿՐՈՂ ԿՈՆՍՏՐՈՒԿՑԻԱՆԵՐԻ ՄԻՋև ՆԱԽԱՏԵՍՎՈՒՄ Է 20 ՄՄ ԼԱՅՆՈՒԹՅԱՄԲ ՀԱԿԱՍԵՅՍՄԻԿ ԿԱՐԱՆՆԵՐ ԱՄԲՈՂՋ ԵՐԿԱՐՈՒԹՅԱՄԲ և ԲԱՐՁՐՈՒԹՅԱՄԲ , ԿԱՐԱՆՆԵՐԸ ԻՐԱԿԱՆԱՑՆԵԼ ԷԼԱՍՏԻԿ ԱՌԱՆՁԳԱԿԱՆ ՆՅՈՒԹԵՐԻՑ :
2. ՄԻՋՆՈՐՄՆԵՐԻ ԱՄՐԱՆԱՎՈՐՄԱՆ ԺԱՄԱՆԱԿ ԱՊԱՀՈՎԵԼ ՀՈՐԻԶՈՆԱԿԱՆ և ՈՒՂՂԱՀԱՅԱՑ ԱՄՐԱՆՆԵՐԻ ԱՆԸՆԴՀԱՏՈՒԹՅՈՒՆԸ :
3. ԽՍՏԻՎ ԱՐԳԵԼՎՈՒՄ Է ԷԼԱՍՏԻԿ ԱՌԱՆՁԳԱԿԱՆ ՆՅՈՒԹԵՐԻՑ ՓՈԽԱՐԵՆ ՕԳՏԱԳՈՐԾԵԼ ՇԻՆԱՐԱՐԱԿԱՆ ՆՅՈՒԹԵՐ :

ՆԳԾ	Է.ՀԱՐՈՒԹՅՈՒՆՅԱՆ	ՀՀ ԳԵՂԱՐՔՈՒՆԻՔԻ ՄԱՐԶԻ ՉՈԼԱՔԱՐ ՀԱՄԱՅՆՔԻ ԹԻՎ 2 ԴՊՐՈՑԻ ՀԻՄՆԱՆՈՐՈԳՄԱՆ ՆԱԽԱԳԻԾ	
ՃԱՐՏԱՐԱԳԵՏ	Հ.ԿԱՐԱՊԵՏՅԱՆ		
ՍՊԸ		ԿՈՆՍՏՐՈՒԿՏՈՐԱԿԱՆ ՄԱՍ ՄԱՍՆԱՇԵՆՔ«1»	Փուլ: ԱՆ; Թերթ: Կ-37; Թերթեր: 87
ՊԱՏՎԻՐԱՏՈՒ «ՀՀ ՔԱՂԱՔԱՇԻՆՈՒԹՅԱՆ ՆԱԽԱՐԱՐՈՒԹՅԱՆ ԾԻԳ» ՊՀ		ՄԻՋՆՈՐՄՆԵՐԻ (100մմ) ԱՄՐԱՆԱՎՈՐՈՒՄԸ	ՊԱՏՎԵՐ ԲԸԱԾՉԲ-15/2 ԱՌ 06 ՄԱՅԻՍԻ 2015